TS-A1370F/XIUC THF5893-D/VI

XIUC
1 pair / paire
PIONEER CORPORATION
MADE IN VIETNAM / FABRIQUÉ AU VIÊT-NAM / CÁDEPAÑO ÐI BIÊETNAME

8 849338 409674

Pioneer

TS-A1370F

THF5893-D/VI
THF5893-D/VI
THF5893-D/VI
THF5893-D/VI
THF5893-D/VI

Pioneer

TS-A1370F
HP 3 VOIES

Pioneer

TS-A1370F

5¼"/13cm
300wMax

A series/séries

Pioneer

A series/séries

TS-A1370F
3-WAY SPEAKER / HP 3 VOIES

Pioneer

A series/séries

A-series sound design delivers better car-music-life
- Powerful and well controlled bass
- High sensitivity and Wide dynamic range
- Clarity of vocal

● **FEATURES**
1. OPEN and SMOOTH delivers smooth frequency response and an expansive soundstage
2. Carbon and Mica reinforced IMPP cone provides fast response and solid bass
3. Optimized symmetrical motor design reproduces accurate sound
4. Cellulose fiber midrange cone provides natural vocal

OPEN & SMOOTH™
INJECTION MOLDED CONE™

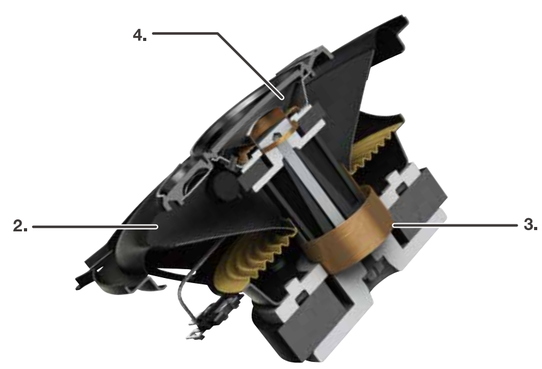

TS-A1370F
3-WAY SPEAKER

CarSoundFit
Car Sound Simulator Application for more in-car sound experience. / Application Car Simulator pour plus d'expérience sonore dans la voiture.
Download on the App Store
GET IT ON Google Play

※U.S. and Canadian models only /
Nur US-und Kanada- Modelle /
Modèles américains et canadiens uniquement /
Solo modelli statunitensi e canadesi /
Sólo los modelos de EE.UU. y Canadienses /
Modelos apenas dos EUA e Canadá /
Только для моделей США и Канады /
للموديلات الأمريكية والكندية فقط

⚠ WARNING
Over time, your hearing "comfort level" adapts to higher volumes of sound, so that what sounds "normal" can actually be doing harm. To protect against hearing loss, set your equipment's volume at a low setting, slowly increase it until you can hear it comfortably and clearly, and leave it there. Do not turn up the volume so high that you can't hear what's around you.

⚠ AVERTISSEMENT
Avec le temps, votre système auditif peut s'adapter à des volumes supérieurs, et ce qui vous semble un (niveau de confort normal) pourrait au contraire endommager votre ouïe. Pour éviter toute perte auditive, réglez d'abord le volume de votre matériel à un niveau inférieur, puis montez-le progressivement jusqu'à un niveau d'écoute confortable et clair. Ne touchez ensuite plus au bouton du volume, et assurez-vous toujours de pouvoir entendre ce qui se passe autour de vous.

Register your product at / Enregistrez votre produit au :
http://www.pioneerelectronics.com
http://www.pioneerelectronics.ca

Pioneer

Be sure to read this instruction manual before installing this speaker.
Vor dem Einbau des Lautsprechers verlohnen Sie sich diese Vorschrift zu lesen.
Prière de lire obligatoirement ce manuel d'installation avant de monter les haut-parleurs.
Antes de instalar el altavoz es importante que lea estas instrucciones.
Prima di installare l'altoparlante leggete attentamente le istruzioni.
Leia este manual de instruções antes de instalar o alto-falante.
Обязательно прочитайте руководство перед установкой динамика.
يجب قراءة دليل التشغيل قبل البدء في تركيب السماعة

TS-A1370F

● **SPECIFICATIONS**
Reproduction system ..... Coaxial three way
Woofer ..... φ 129 mm (5-1/4")
Speaker specifications
Midrange ..... φ 42 mm (1-5/8" dia)
Tweeter ..... φ 11 mm (3/8" dia)
Nominal power ..... 50 W
Maximum music power ..... 300 W
Sensitivity ..... 87 dB (1 W / 1 m)
Frequency response ..... 40 Hz to 36 kHz (-20 dB)
Nominal impedance ..... 4 Ω
Cut-out diameter ..... φ 121 (4-3/4" dia)

● **TECHNISCHE EINZELHEITEN**
Reproduktionssystem ..... Koaxial 3-Wege
Lautsprecherdaten
Tieftöner ..... φ129 mm
Mitteltöner ..... φ42 mm
Hochtöner ..... φ11 mm
Nennsprannung ..... 50 W
Max. Musikleistung ..... 300 W
Empfindlichkeit ..... 87 dB (1 W / 1 m)
Frequenzgang ..... 40 Hz bis 36 kHz (-20 dB)
Nennimpedanz ..... 4 Ω
Ausschnitt-Durchmesser φ121mm

● **ESPECIFICACIONES**
Sistema de reproducción ..... Coaxial de 3 vías
Especificaciones del altavoz
Woofer ..... φ129 mm
Altavoz de medios ..... φ42 mm
Tweeter ..... φ11 mm
Potencia nominal ..... 50 W
Máxima potencia de música ..... 300 W
Sensibilidad ..... 87 dB (1 W / 1 m)
Respuesta de frecuencia ..... 40 Hz a 36 kHz (-20 dB)
Impedancia nominal ..... 4 Ω
Diámetro de corte ..... φ121 mm

● **ESPECIFICAÇÕES**
Sistema de reprodução ..... Eixo triplo coaxial
Especificações do alto-falante
Woofer ..... φ129 mm
Âmbito médio ..... φ42 mm
Tweeter ..... φ11 mm
Potência nominal ..... 50 W
Potência máxima de música ..... 300 W
Sensibilidade ..... 87 dB (1 W / 1 m)
Resposta de frequência ..... 40 Hz a 36 kHz (-20 dB)
Impedância nominal ..... 4 Ω
Diâmetro de corte ..... φ121 mm

● **DATI TECNICI**
Sistema di riproduzione ..... Coassiale a 3 vie
Caratteristiche del diffusore
Woofer ..... φ129 mm
Midrange ..... φ42 mm
Potenza nominale ..... 50 W
Assenza potenza musicale ..... 300 W
Sensibilità ..... 87 dB (1 W / 1 m)
Risposta alla frequenza ..... 40 Hz a 36 kHz (-20 dB)
Impedenza nominale ..... 4 Ω
Diametro di taglio esterno ..... φ121 mm

● **ТЕХНИЧЕСКИЕ ХАРАКТЕРИСТИКИ**
Система воспроизведения ..... Коаксиальная 3-полосная система
Технические характеристики динамика
НЧ-динамик ..... φ129 мм
СЧ-динамик ..... φ42 мм
ВЧ-динамик ..... φ11 мм
Номинальная мощность ..... 50 Вт
Максимальная музыкальная мощность ..... 300 Вт
Чувствительность ..... 87 дБ (1 Вт/1 м)
Частотная характеристика ..... 40 Гц к 36 кГц (-20 дБ)
Номинальное сопротивление ..... 4 ом
Диаметр установочного отверстия ..... φ121 мм

● **المواصفات**
نظام الإخراج ..... محوري ثلاثي الطرق
مواصفات المكبر
الوفر ..... φ 129 مم
الوسط ..... φ 42 مم
التويتر ..... φ 11 مم
القدرة الاسمية ..... 50 W
القدرة القصوى للموسيقى ..... 300 W
الحساسية ..... 87 dB (1 W / 1 m)
استجابة التردد ..... 40 Hz to 36 kHz (-20 dB)
الممانعة الاسمية ..... 4 Ω
قطر القص ..... φ121 mm

△ **CAUTION**
1. Do not touch the speaker blade area ⓐ
2. Do not change the direction of the speaker terminal assembly ⓑ
3. Make sure bad and speaker terminals do not contact metal
4. When making connections, refer to the instruction manual of the car stereo used.

△ **VORSICHT**
1. Die Lautsprechermembran ⓐ nicht berühren.
2. Die Richtung der Lautsprecher-Anschlussteile ⓑ darf nicht geändert werden.
3. Es ist darauf zu achten, daß die Zuführungskabel und die Lautsprecherpolklemmen kein Metall berühren.
4. Zum Anschließen sind auch die Anleitungen für die verwendete Auto-Stereo-Radio zu beachten.

△ **ATTENTION**
1. Ne pas toucher le pli flexible de haut-parleur ⓐ.
2. Ne pas modifier l'orientation de plaquette de connexions de haut-parleur ⓑ.
3. S'assurer que les fils et les bornes de haut-parleurs ne touchent pas une pièce métallique.
4. Le branchement s'opère après consultation de la notice d'utilisation de l'autoradio qui est utilisé.

△ **PRECAUCIÓN**
1. No tocar la dirección ⓐ posible del diffusore ⓐ.
2. Non cambiare la direzione del gruppo terminale del diffusore ⓑ.
3. Asegurarse de que las bornas de altavoz no sean o contacto con metalio.
4. Cuando se efectuen conexiones, lere referencia ancha al manuale di istruzioni dell'autostereo usato.

△ **PRECAUCIÓN**
1. No toque la parte flexible ⓐ del altavoz.
2. No cambie la dirección del ensamblaje de terminal del altavoz ⓑ.
3. Asegurarse de que los terminales del altavoz y el hilo conductor no estén en contacto con el metal.
4. Para hacer la conexión consultar también el manual de instrucciones que se provee para el "reproductor".

△ **PRECAUÇÃO**
1. Não toque na lâmina do altavoz ⓐ.
2. Não mude a direção do terminal do alto-falante ⓑ.
3. Assegure-se de que o fio e o terminais do alto-falantes não entem em contacto com metal.
4. Quando se realização das conexões, lerer refer-se também ao manual de instruções do aparelho de som do carro que está sendo usado.

△ **ПОСТОРОЖНО**
1. Не касайтесь гибкой части диффузора ⓐ динамика.
2. Не изменяйте направление подключения электрокабеля динамика ⓑ.
3. Убедитесь, что проводка и электроконтакты динамика не соприкасаются с металлом.
4. При подключении ознакомьтесь также с руководством эксплуатации автомобильной магнитолы.

△ **الإحتياطات**
١- لا تلمس الجزء المرن ⓐ للمكبر.
٢- لا تغير اتجاه مجموعة الأطراف ⓑ.
٣- تأكد أن أطراف المكبر لا تلامس المعدن.
٤- عند عمل التوصيلات رجع إلى دليل التشغيل الخاص بالراديو الستيريو المستخدم.

● **PARTS INCLUDED**
● **UNIT GLÜHERTES ZUBEHÖR**
● **PIÈCES COMPRISES**
● **PEZZI INCLUSI**
● **PIEZAS INCLUIDAS**
● **PEÇAS INCLUIDAS**
● **KOMMINEKTAŞUNA**
● **أجزاء المكبر**

© PIONEER CORPORATION 2018 28-8, Honkomagome 2-chome, Bunkyo-ku, Tokyo 113-0021, JAPAN / JAPON
PIONEER EUROPE NV Haven 1087, Keetberglaan 1, B-9120 Meiselele, Belgium / Belgio / Belgique

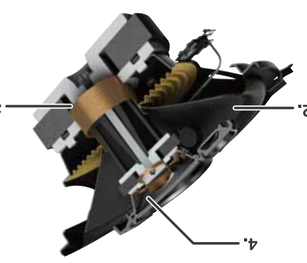

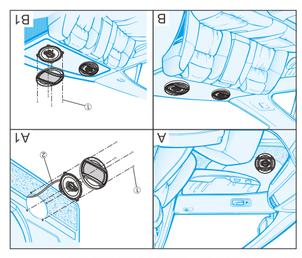

●HOW TO INSTALL ●MODE D'INSTALLATION

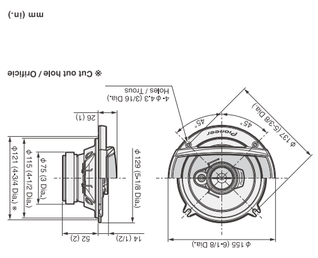

●DIMENSIONS ●DIMENSIONS